All rights reserved. No copies or distribution without written permission from ROSE. Drawing may not be used for any purpose or imparted in any way.

Für diese Noch. Unterlage behalten wir uns alle Rechte vor. Ohne unsere ausdrückliche Zustimmung darf sie weder vervielfältigt noch Dritten zugänglich gemacht werden oder zu anderen Zwecken verwendet werden.

Item	Qty.	Unit	Number	Description	Manufacturer	Order-No.:
10	1	ST	264140200	Polyester Ex empty enclosure	n/a	n/a
20	1	ST	40000043314	Window PC cunductible	n/a	n/a

Top view

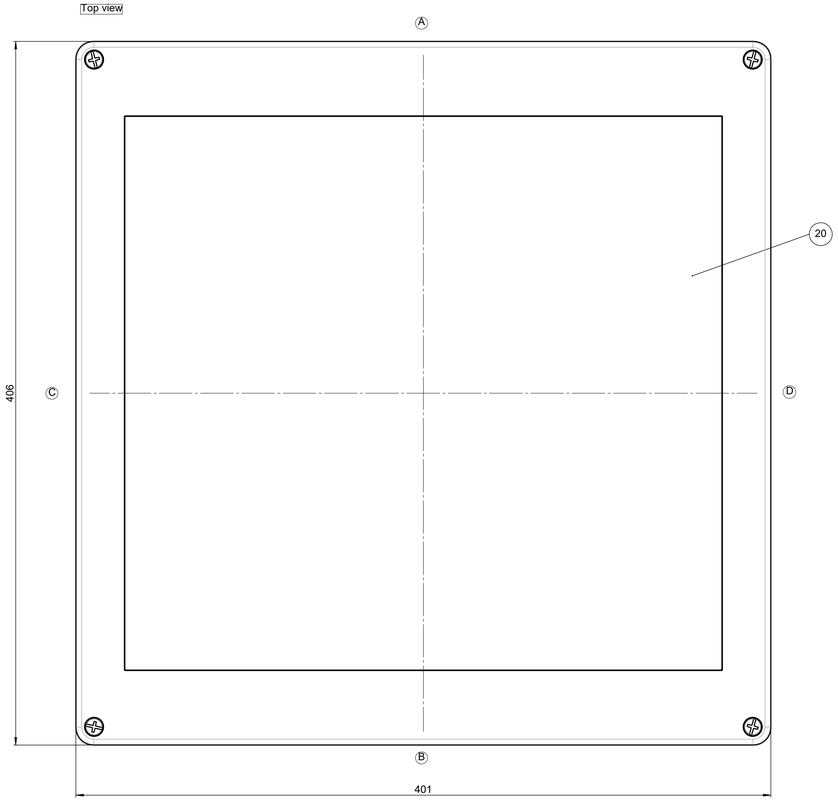

Detail F
2 : 1

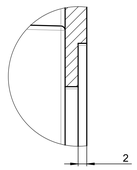

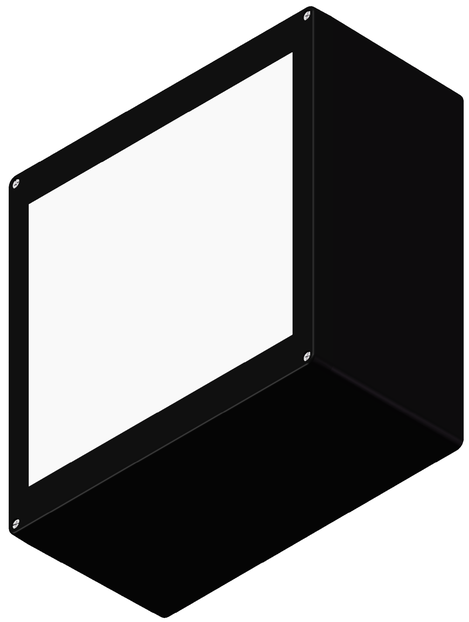

Top view lid withot window

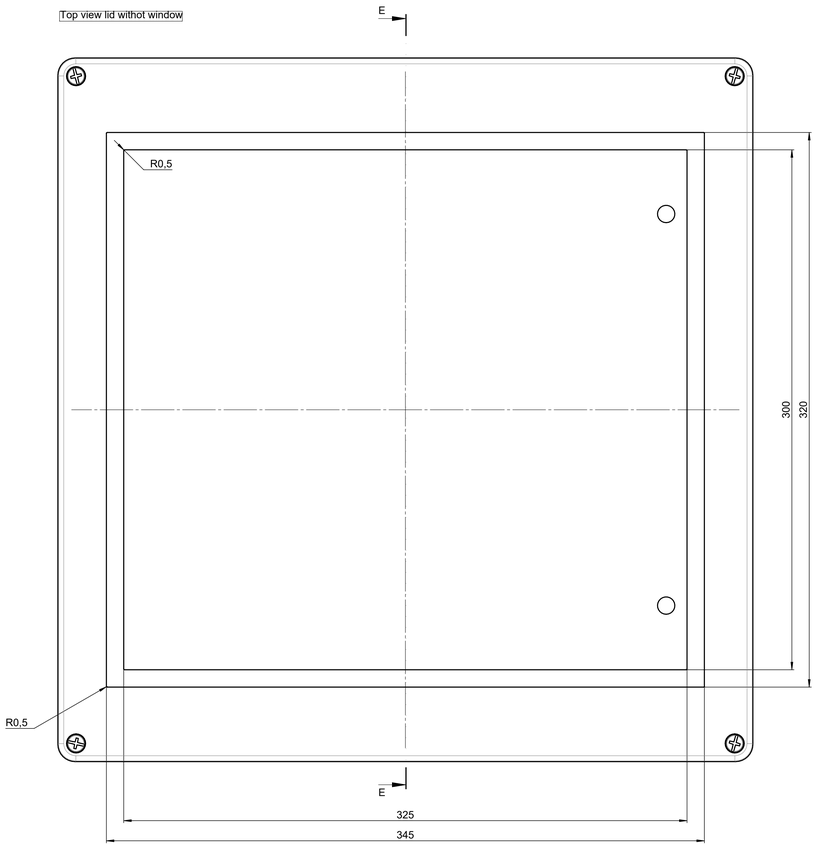

Section view
E-E

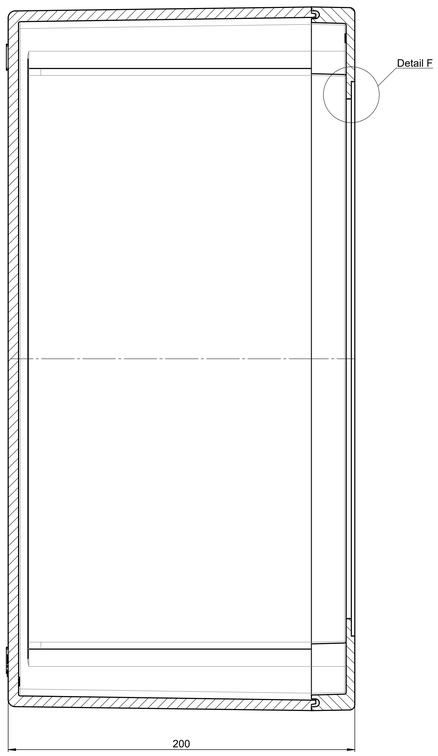

Internal Technical Stamps Rose				
Masterplan:	10000113859		Ex Label	Tagplate
Confirmation:		Material:	foil	- - -
Program:	1-113859	Fixing:	glued	- - -
Workplace:		Instr.:	- - -	- - -
Product number:	26414020			
Device:				
Printdevice:				
Ex-control:				
Approval FA:				
Rose A-No.:	143023-			
Powder:	- - -			
Lacquer:	- - -			

Notes:
- Type label Mat.-Nr. 92684 for empty enclosure glued in base
- Window bonded acc. AA-FE-09-164

Index	Änderung/Modification	Änd.Nr. Mod.No.	Datum/Date/Name	
		erstellt: created:	22.09.22	T.Sch.
		geprüft: checked:	22.09.22	M.Sch.

ROSE Systemtechnik GmbH
32457 Porta Westfalica

Maßstab Scale 1:1.25
DIN A0
Benennung/Description
Polyester Ex Leergehäuse
Polyester Ex empty enclosure

Projekt-Nr./project-no.	AB1636375
Farbe/color	- - -
Gewicht/weight	6524g
Werkstoff/Material	
Oberfläche/Surface	grat u. riefenfrei
Freimaßtoleranz General tolerances	ISO 2768-mL
Werkstückkanten/Edges	DIN ISO 13715
Ersatz für Replacement for	
Bemerkung/Note	
Zeichnung-Nr. /Drawing-No.	1636375POS020